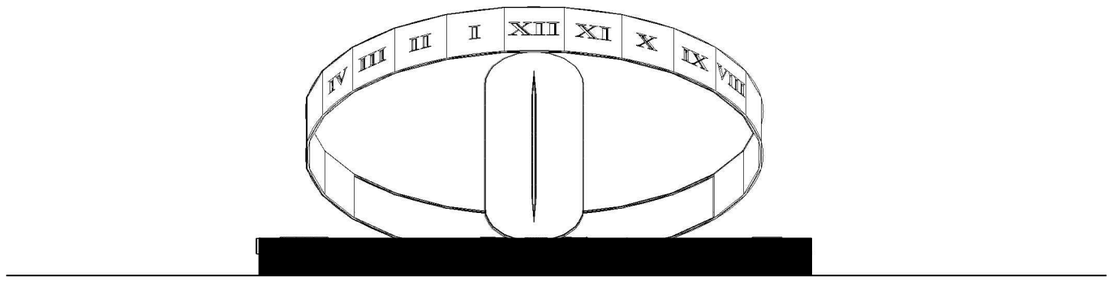

WIDOK 1

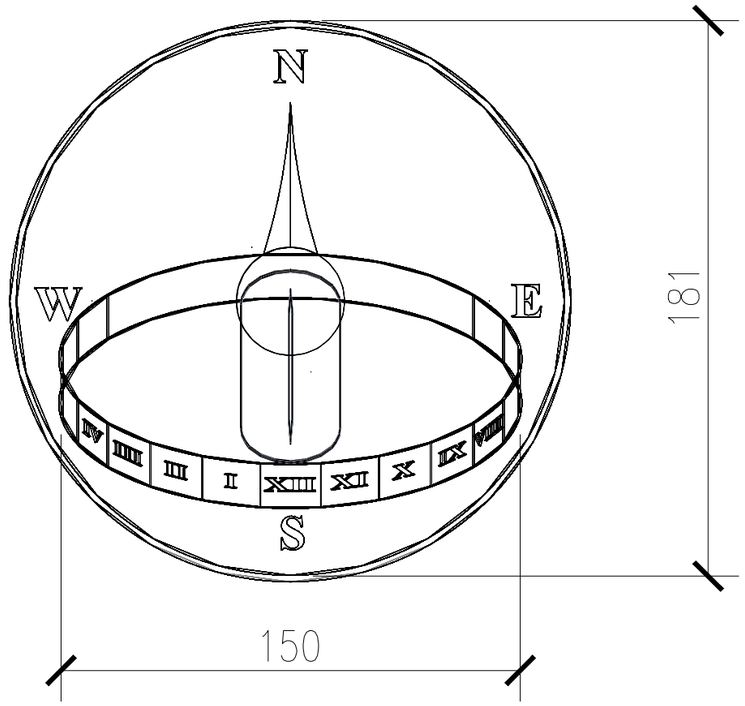

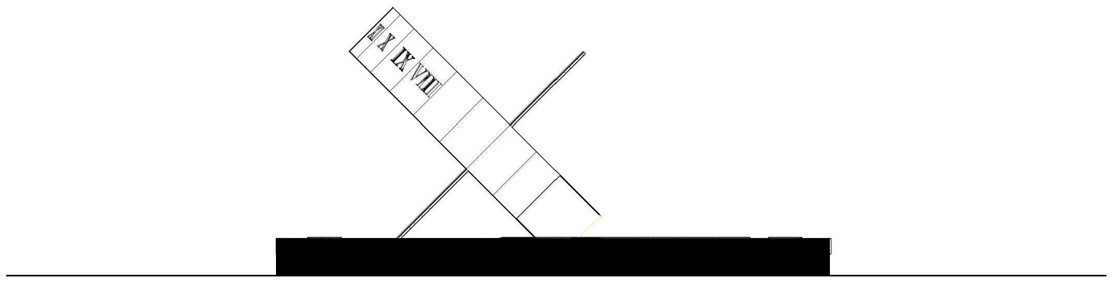

WIDOK 2

RZUT

UWAGI:

- *Podstawa betonowa o h=30 cm posadowiona na zagęszczonym podłożu.*
- *Elementy zegara słonecznego oraz litery i znaki graficzne na podstawie betonowej ze stali nierdzewnej.*
- *Obok zegaza słonecznego należy umieścić tablicę z instrukcją użytkowania.*

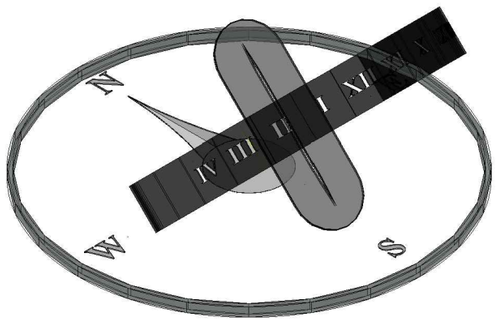

Wszelkie prawa dotyczące ochrony własności intelektualnej zastrzeżone

"WAKPRO" PROJEKTOWANIE, KOORDYNACJA, NADZORY
42-400 ZAWIERCIE; UL. SIENKIEWICZA 58 B
TEL.: 32 67 15 661-2; FAX.: 32 67 15 663; TEL. KOM.: 501 315 007

TYTUŁ OPRACOWANIA:
BUDOWA PUNKTU PRZESIADKOWEGO W MIEJSCOWOŚCI RUDNIKI
PRZY UL. KOŚCIUSZKI I OGRODOWEJ

INWESTOR:	LOKALIZACJA:
GMINA WŁODOWICE, Ul. Krakowska 26, 42–421 Włodowice	1397/2, 1396/1, 435/1, 434/1, j. e. 241609_2;obręb 0005 Rudniki
NAZWA OBIEKTU: ZAGOSPODAROWANIE TERENU	NAZWA RYSUNKU: ZEGAR SŁONECZNY

BRANŻA		IMIĘ I NAZWISKO	NR UPR.	PODPIS
A	PROJEKTOWAŁA	mgr inż. arch. Katarzyna Pietryka–Chabrzyk	44/LOOKK/2017	
	SPRAWDZIŁ	mgr inż. arch. Marcin Kula	24/11/SLOKK	

NR PROJEKTU:	DATA:	BRANŻA:	FAZA:	SKALA:	FORMAT:	NR RYSUNKU:	STRONA:
T.651.21.01	2021–12	A	PAB	–	A3		