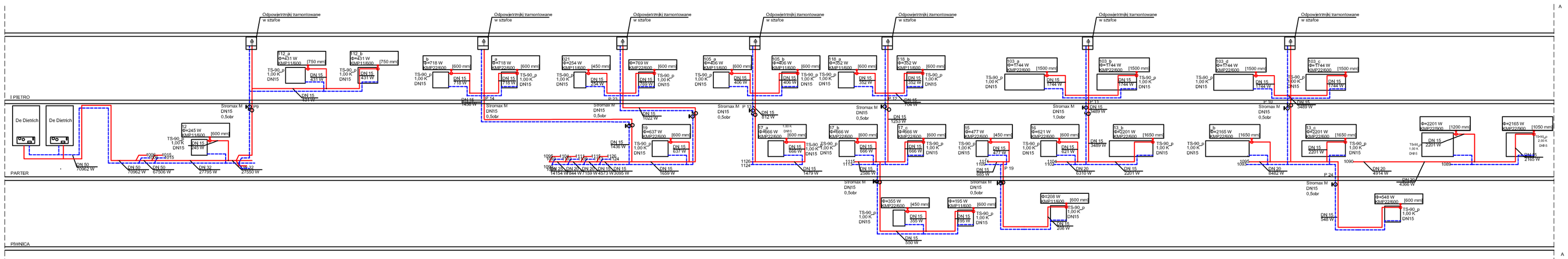

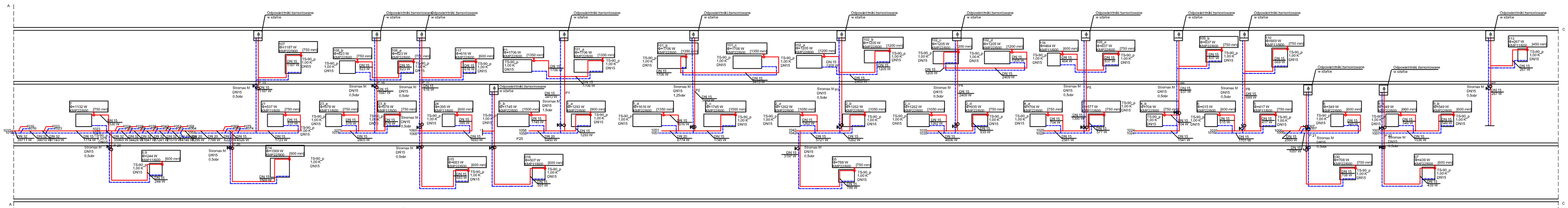

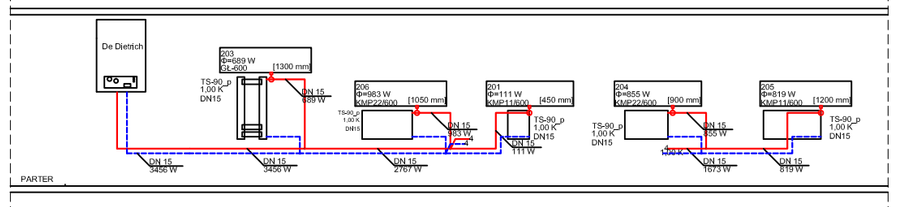

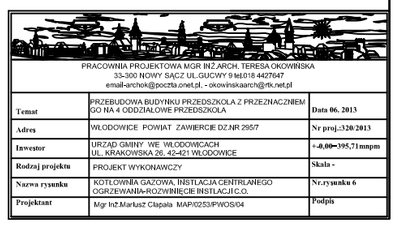

PRACOWNIA PROJEKTOWA MGR INŻ.ARCH. TERESA OKOWIŃSKA
33-300 NOWY SĄCZ ul.GAJOWY 9 tel.018 442764f
e-mail-orchos@poczta.onet.pl , - okowinskaarch@tlk.net.pl

Temat	PRZEBUDOWA BUDYNKU PRZEDSZKOLA Z PRZEZNACZENIEM GO NA 4 ODDZIAŁOWE PRZEDSZKOLA	Data 06. 2013
Adres	WŁODOWICE POWIAT ZAWIERCIE DZ NR 2957	Nr proj.-320 2013
Inwestor	URZĄD GMINY WŁ WŁODOWICACH UL. KRAKOWSKA 26, 42-421 WŁODOWICE	- 0.00=395,71 mnpm
Rodzaj projektu	PROJEKT WYKONAWCZY	Skala -
Nazwa rysunku	KOTŁOWNIA GAZOWA, INSTALACJA CENTRALNEGO OGRZEWANIA+ROZWINIĘCIE INSTLAC.R.C.O.	Nr rysunku 6
Projektant	Mgr Inż.Markuz Ciepała MAP/0253/PWOS/04	Podpis